FOLDING LEGS SYSTEM
271, 271X

DESCRIPTION / DESCRIZIONE

en **Dynamism and versatility inevitaby contribute to the experience of the surrounding space. Handy and practical folding legs designed for multi-function environments where frequent changes in layout and organisation are required. Folding systems entirely in steel, which can be combined with legs of different shapes and sizes, equipped with special rubber supports that prevent the movement of the tables when stacked and damages to the top.**

it Dinamismo e versatilità contribuiscono inevitabilmente all'esperienza dello spazio circostante. Gambe pieghevoli maneggevoli e pratiche pensate per gli ambienti multi- funzione in cui sono richiesti frequenti cambiamenti nella disposizione ed organizzazione.
Sistemi di chiusura interamente in acciaio, abbinabili a gambe dalle diverse forme e dimensioni, dotati di appositi appoggi in gomma che evitano il movimento dei tavoli quando sono impilati e il danneggiamento del piano.

271 / 271X

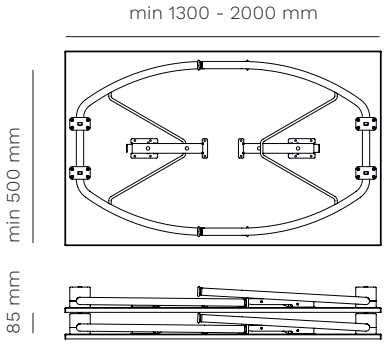

271

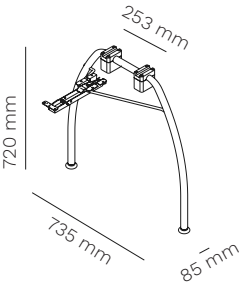

stackable
impilabile

271X - small

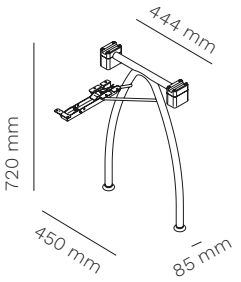

One MARA table with folding legs is composed by:
Un tavolo con gambe pieghevoli MARA è composto da:

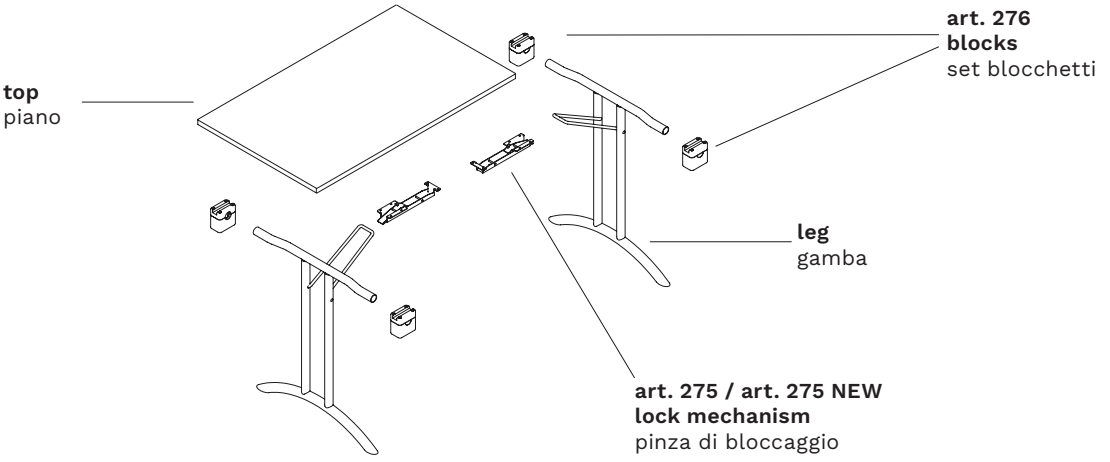

REV112025

MARA SRL | Via Adua 11, 25050 Passirano (BS) Italy | T. +39 030 6857568 | marasrl.it

FOLDING LEGS SYSTEM
272

DESCRIPTION / DESCRIZIONE

en **Dynamism and versatility inevitaby contribute to the experience of the surrounding space. Handy and practical folding legs designed for multi-function environments where frequent changes in layout and organisation are required. Folding systems entirely in steel, which can be combined with legs of different shapes and sizes, equipped with special rubber supports that prevent the movement of the tables when stacked and damages to the top.**

it Dinamismo e versatilità contribuiscono inevitabilmente all'esperienza dello spazio circostante. Gambe pieghevoli maneggevoli e pratiche pensate per gli ambienti multi- funzione in cui sono richiesti frequenti cambiamenti nella disposizione ed organizzazione.
Sistemi di chiusura interamente in acciaio, abbinabili a gambe dalle diverse forme e dimensioni, dotati di appositi appoggi in gomma che evitano il movimento dei tavoli quando sono impilati e il danneggiamento del piano.

272

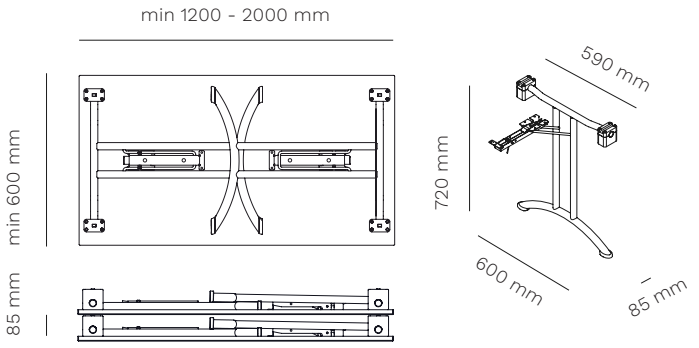

stackable
impilabile

One MARA table with folding legs is composed by:
Un tavolo con gambe pieghevoli MARA è composto da:

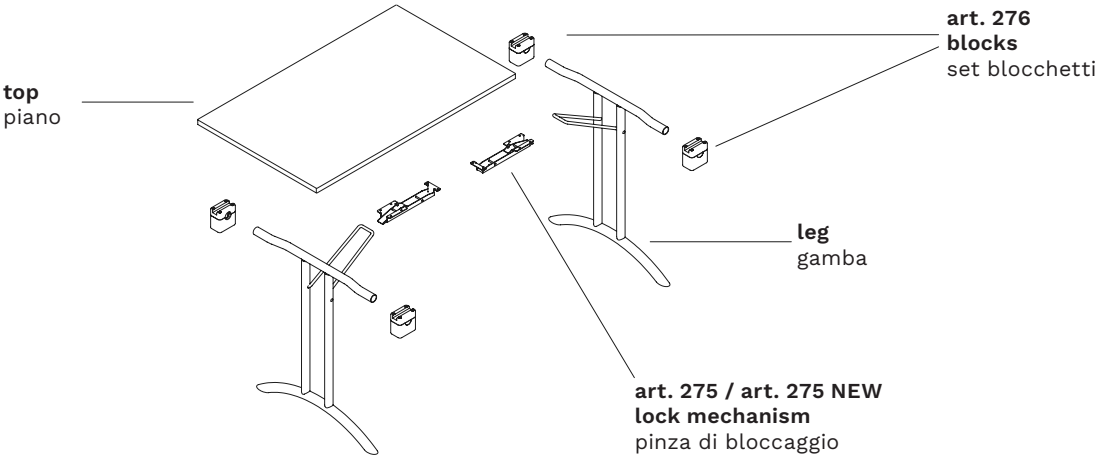

REV112025

MARA SRL | Via Adua 11, 25050 Passirano (BS) Italy | T. +39 030 6857568 | marasrl.it

FOLDING LEGS SYSTEM
278, 278X

DESCRIPTION / DESCRIZIONE

en **Dynamism and versatility inevitaby contribute to the experience of the surrounding space. Handy and practical folding legs designed for multi-function environments where frequent changes in layout and organisation are required. Folding systems entirely in steel, which can be combined with legs of different shapes and sizes, equipped with special rubber supports that prevent the movement of the tables when stacked and damages to the top.**

it Dinamismo e versatilità contribuiscono inevitabilmente all'esperienza dello spazio circostante. Gambe pieghevoli maneggevoli e pratiche pensate per gli ambienti multi- funzione in cui sono richiesti frequenti cambiamenti nella disposizione ed organizzazione.
Sistemi di chiusura interamente in acciaio, abbinabili a gambe dalle diverse forme e dimensioni, dotati di appositi appoggi in gomma che evitano il movimento dei tavoli quando sono impilati e il danneggiamento del piano.

278 / 278X

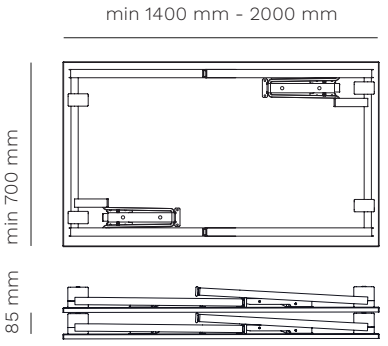

278 Small

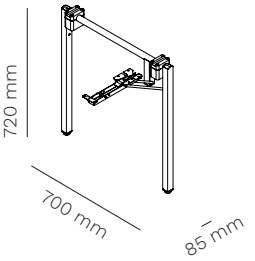

stackable
impilabile

278X Large

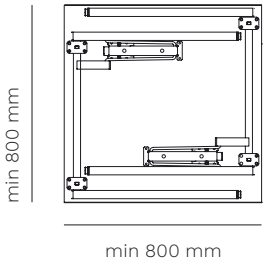

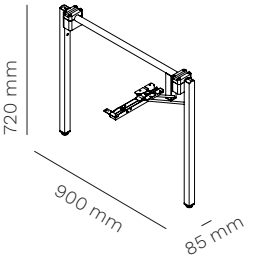

One MARA table with folding legs is composed by:
Un tavolo con gambe pieghevoli MARA è composto da:

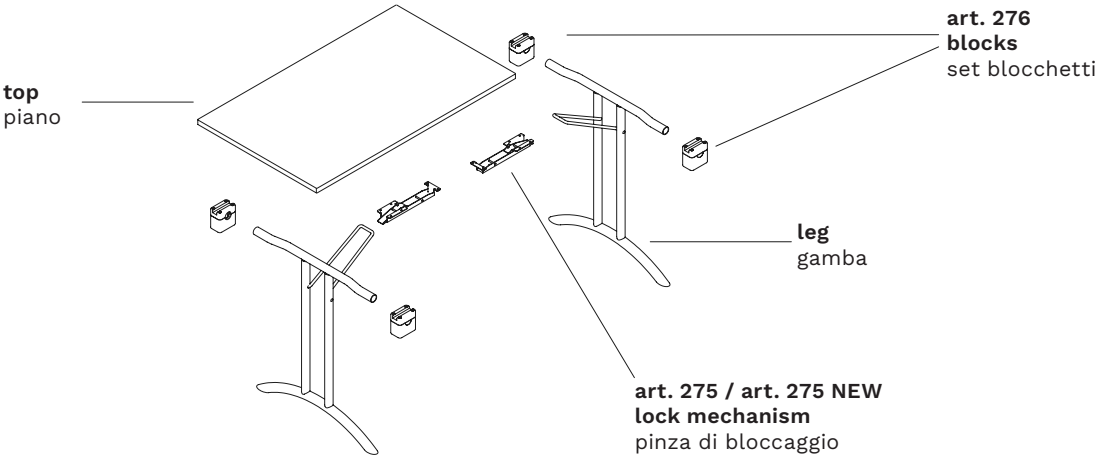

REV112025

MARA SRL | Via Adua 11, 25050 Passirano (BS) Italy | T. +39 030 6857568 | marasrl.it

FOLDING LEGS SYSTEM
281

DESCRIPTION / DESCRIZIONE

en **Dynamism and versatility inevitaby contribute to the experience of the surrounding space. Handy and practical folding legs designed for multi-function environments where frequent changes in layout and organisation are required. Folding systems entirely in steel, which can be combined with legs of different shapes and sizes, equipped with special rubber supports that prevent the movement of the tables when stacked and damages to the top.**

it Dinamismo e versatilità contribuiscono inevitabilmente all'esperienza dello spazio circostante. Gambe pieghevoli maneggevoli e pratiche pensate per gli ambienti multi- funzione in cui sono richiesti frequenti cambiamenti nella disposizione ed organizzazione.
Sistemi di chiusura interamente in acciaio, abbinabili a gambe dalle diverse forme e dimensioni, dotati di appositi appoggi in gomma che evitano il movimento dei tavoli quando sono impilati e il danneggiamento del piano.

281

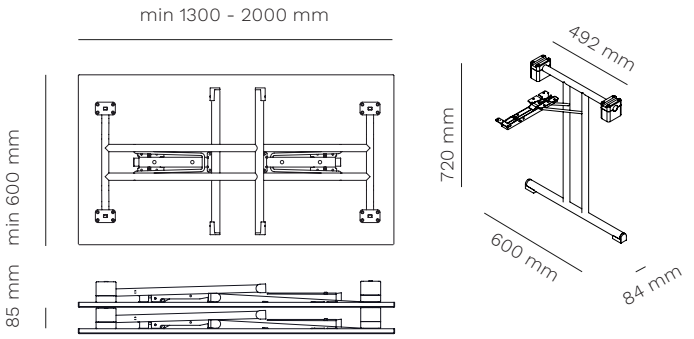

stackable
impilabile

One MARA table with folding legs is composed by:
Un tavolo con gambe pieghevoli MARA è composto da:

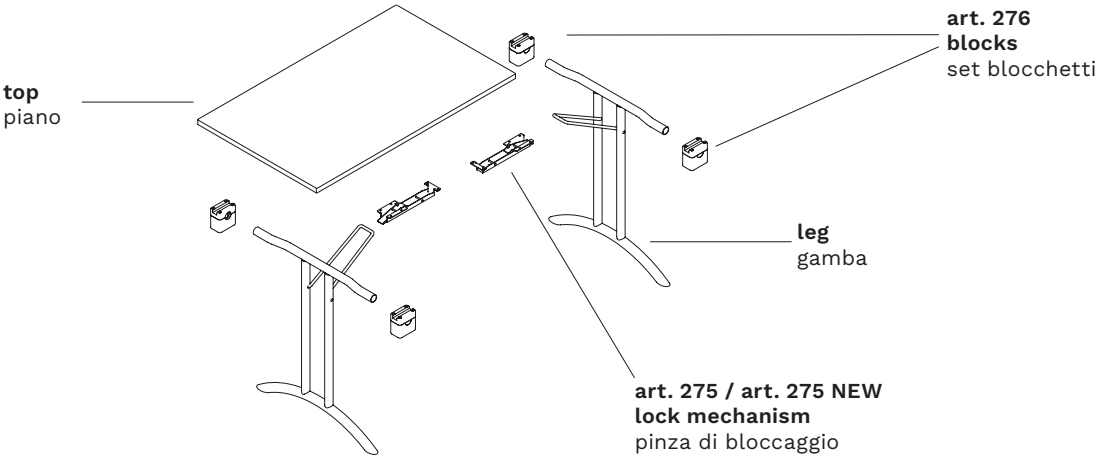

REV112025

MARA SRL | Via Adua 11, 25050 Passirano (BS) Italy | T. +39 030 6857568 | marasrl.it

FOLDING LEGS SYSTEM
282

DESCRIPTION / DESCRIZIONE

en **Dynamism and versatility inevitaby contribute to the experience of the surrounding space. Handy and practical folding legs designed for multi-function environments where frequent changes in layout and organisation are required. Folding systems entirely in steel, which can be combined with legs of different shapes and sizes, equipped with special rubber supports that prevent the movement of the tables when stacked and damages to the top.**

it Dinamismo e versatilità contribuiscono inevitabilmente all'esperienza dello spazio circostante. Gambe pieghevoli maneggevoli e pratiche pensate per gli ambienti multi- funzione in cui sono richiesti frequenti cambiamenti nella disposizione ed organizzazione.
Sistemi di chiusura interamente in acciaio, abbinabili a gambe dalle diverse forme e dimensioni, dotati di appositi appoggi in gomma che evitano il movimento dei tavoli quando sono impilati e il danneggiamento del piano.

282

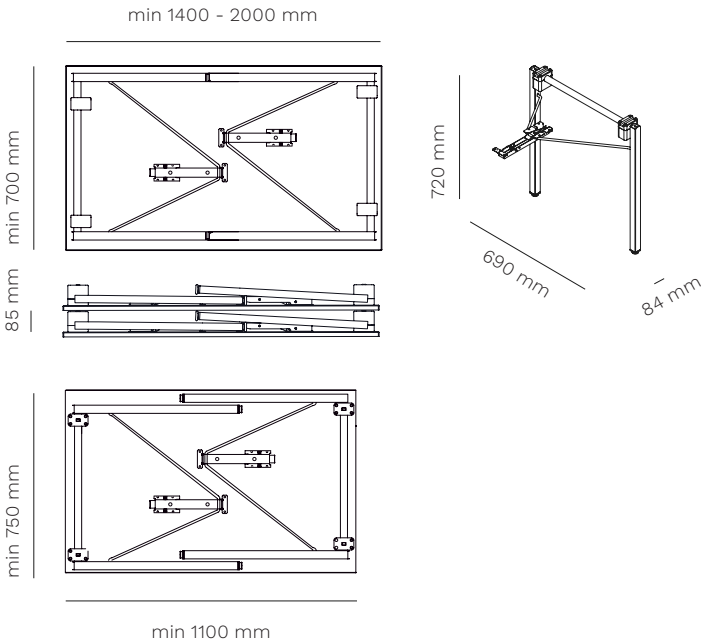

stackable
impilabile

One MARA table with folding legs is composed by:
Un tavolo con gambe pieghevoli MARA è composto da:

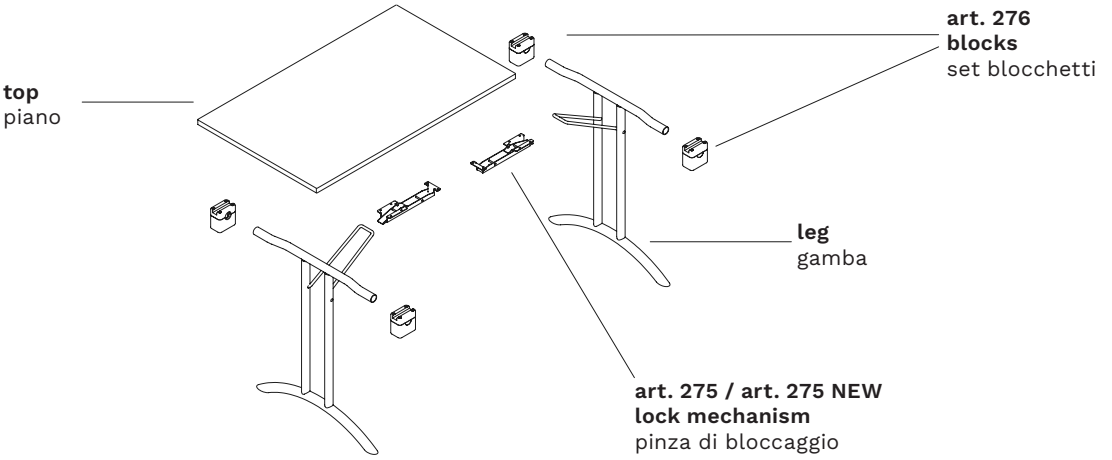

REV112025

MARA SRL | Via Adua 11, 25050 Passirano (BS) Italy | T. +39 030 6857568 | marasrl.it

FOLDING LEGS SYSTEM
283, 283X

DESCRIPTION / DESCRIZIONE

en **Dynamism and versatility inevitaby contribute to the experience of the surrounding space. Handy and practical folding legs designed for multi-function environments where frequent changes in layout and organisation are required. Folding systems entirely in steel, which can be combined with legs of different shapes and sizes, equipped with special rubber supports that prevent the movement of the tables when stacked and damages to the top.**

it Dinamismo e versatilità contribuiscono inevitabilmente all'esperienza dello spazio circostante. Gambe pieghevoli maneggevoli e pratiche pensate per gli ambienti multi- funzione in cui sono richiesti frequenti cambiamenti nella disposizione ed organizzazione.
Sistemi di chiusura interamente in acciaio, abbinabili a gambe dalle diverse forme e dimensioni, dotati di appositi appoggi in gomma che evitano il movimento dei tavoli quando sono impilati e il danneggiamento del piano.

283 / 283X

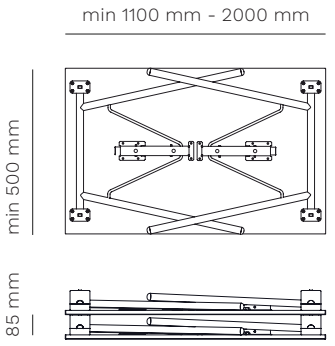

283 Large

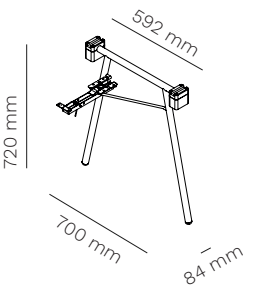

stackable
impilabile

283X Small

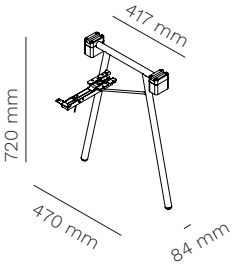

One MARA table with folding legs is composed by:
Un tavolo con gambe pieghevoli MARA è composto da:

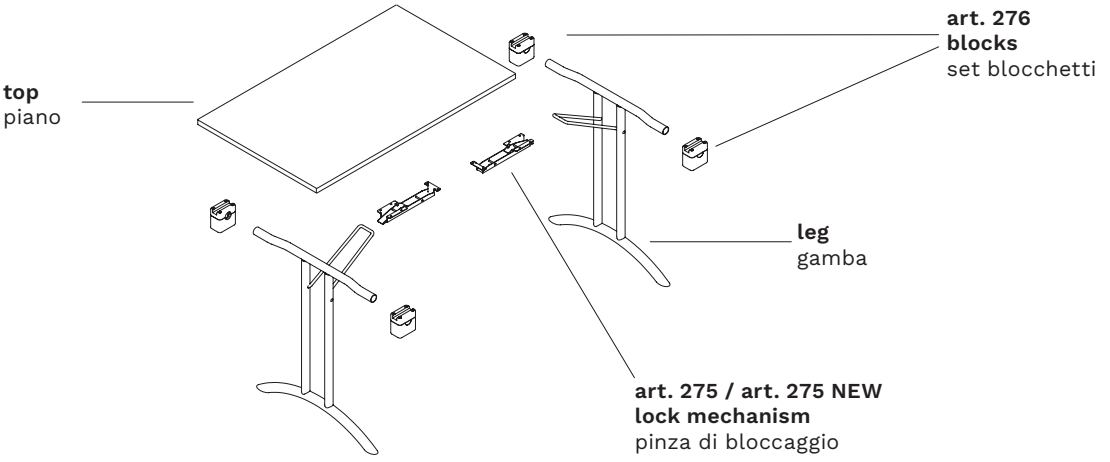

REV112025

MARA SRL | Via Adua 11, 25050 Passirano (BS) Italy | T. +39 030 6857568 | marasrl.it

FOLDING LEGS SYSTEM

ACCESSORIES / ACCESSORI

206

plastic blocks with reinforcement metal bars
blocchetti con travi di rinforzo in metallo

200 - 202

trolley
carrello

284

kit 2 extension bars for top
Kit due prolunghe per piano

FRAME / STRUTTURA

powder coated steel
acciaio verniciato

296 textured
raggrinzato
RAL 9010

819 textured
raggrinzato
RAL 8019

420 textured
raggrinzato

333 textured
raggrinzato
RAL 3003

111 textured
raggrinzato
RAL 5011

203 textured
raggrinzato
RAL 6003

700 textured
raggrinzato
RAL 7000

444 textured
raggrinzato
RAL 8004

301 textured
raggrinzato
RAL 7044

131 textured
raggrinzato
RAL 9006

148 textured
raggrinzato
RAL 7016

120 textured
raggrinzato
RAL 9005

chromed steel
acciaio cromato

eco chrome
cromo ecologico

REV112025

MARA SRL | Via Adua 11, 25050 Passirano (BS) Italy | T. +39 030 6857568 | marasrl.it

FOLDING LEGS SYSTEM

TOP / PIANO

standard colour and material effect laminate tops
piani standard in laminato colore ed effetto materico

white bianco
magnolia
light grey grigio chiaro
anthracite antracite
black nero
white marble marmo bianco
grey marble marmo grigio
graphite marble marmo grafite
black marble marmo nero
whitened oak rovere sbiancato
natural oak rovere naturale
grey oak rovere grigio
walnut noce
rose rose
yellow giallo
light blue azzurro
green verde

STANDARDS AND CERTIFICATES / NORME E CERTIFICATI
Dimensional tolerance related to the thickness ± 0,3 mm • Dimensional tolerance related to the sizes ± 5,0 mm • Resistance to scratching EN 438-2:2016 Class 3 • Resistance to staining EN 438-2:2016 Group 1 e 2: Class ≥ 4 Group 3: Class ≥ 4 • Resistance to dry heat (160°C/20') - EN 438-2 Class 4 • Lightfastness (xenon arc) EN 438-2 Grayscale classification ≥ 4 • Resistance to steam EN 438-2 Class 4 • Resistance to surface wear EN 438-2 Rotation value IP ≥ 150 • Resistance to damp heat (100°C/20') – EN 438-2 Class 4

standard colour and wood melamine tops
piani standard in nobilitato colore e legno

white bianco
magnolia
light grey grigio chiaro
anthracite antracite
black nero
whitened oak rovere sbiancato
natural oak rovere naturale
grey oak rovere grigio
walnut noce

STANDARDS AND CERTIFICATES / NORME E CERTIFICATI
Dimensional tolerance related to the sizes ± 5,0 mm • Resistance to scratching 1,5 N • Resistance to cigarette burning 3 grade - moderate change in gloss level and/or moderate brown spots • Resistance to surface wear Rotation value IP < 50 Rotation value WR < 150 • Risk of breakage ≥ 3 group • Dimensional tolerance related to the thickness 15 ≤ X ≤ 20 mm : ± 0,3 mm X < 20 mm : ± 0,5 mm • Resistance to staining ≥ 3 group • Resistance to steam 4 grade - moderate change in gloss level and/or color • Surface imperfections Prolate imperfections: < 20 mm/m Punctiform imperfections: < 2 mm2/m2 • Lightfastness (xenon arc) > 6 group

REV112025

MARA SRL | Via Adua 11, 25050 Passirano (BS) Italy | T. +39 030 6857568 | marasrl.it

CLEANING AND MAINTENANCE / PULIZIA E MANUTENZIONE

STEEL / ACCIAIO

en **Our types of metals include: chromed metals and painted metals. Do not use acid or alkaline based cleaning products. Do not use detergents, steel wool, dishwashing detergents or the like. Sharp or pointed objects may damage the surface. Any hot or wet object may cause surface damage. Clean the surface regularly with a soft cloth to remove dust. To remove light dirt, use a soft cloth and a neutral household cleaner.**

it Le nostre PEPEologie di metallo comprendono: metalli cromati e metalli verniciati. Non utilizzare prodotti per la pulizia a base acida o alcalina. Non utilizzare detergenti, lana di acciaio, detersivi per stoviglie o simili. Oggetti appuntiti o taglienti possono danneggiare la superficie. Qualsiasi oggetto caldo o bagnato potrebbe provocare danni alla superficie. Pulire la superficie regolarmente con un panno sofficie per rimuovere la polvere. Per rimuovere lo sporco leggero utilizzare un panno sofficie e un prodotto per le pulizie di casa neutro.

CHROMED STEEL AND ALUMINIUM POLISHED / ACCIAIO CROMATO E ALLUMINIO LUCIDO

en **Do not use acid or alkaline based cleaning products. Do not use detergents, steel wool, dishwashing detergents or the like. Sharp or pointed objects may damage the surface. Any hot or wet object may cause surface damage. Clean the surface regularly with a soft cloth to remove dust. To remove light dirt, use a soft cloth and a neutral household cleaner**

it Non utilizzare prodotti per la pulizia a base acida o alcalina. Non utilizzare detergenti, lana di acciaio, detersivi per stoviglie o simili. Oggetti appuntiti o taglienti possono danneggiare la superficie. Qualsiasi oggetto caldo o bagnato potrebbe provocare danni alla superficie. Pulire la superficie regolarmente con un panno sofficie per rimuovere la polvere. Per rimuovere lo sporco leggero utilizzare un panno sofficie e un prodotto per le pulizie di casa neutro.

LAMINATE AND MELAMINE / LAMINATI E NOBILITATI

en **Laminates and melamine products guarantee high performance in terms of resistance to scratches, shocks and abrasions. Keep furniture away from direct sunlight; furniture in direct sunlight may tend to discolour over time. Do not use acid or alkaline based cleaning products. Sharp or pointed objects can damage the surface. Laminate and melanine furniture can be cleaned using a mixture of liquid soap and hot water. Rinse with cold water and dry with a paper towel or damp cloth.**

it Laminati e nobilitati garantiscono alte prestazioni di resistenza ai graffi, agli urti e alle abrasioni. Mantenere i mobili lontani dalla luce diretta del sole; i mobili che si trovano alla luce diretta del sole potrebbero tendere a scolorire nel tempo. Non utilizzare prodotti per la pulizia a base acida o alcalina. Oggetti appuntiti o taglienti possono danneggiare la superficie. E' possibile effettuare la pulizia dei mobili in laminato e nobilitato usando una miscela di sapone liquido e acqua calda. Sciacquare con acqua fredda e asciugare con un tavogliolo di carta o un panno umido.

REV112025

MARA SRL | Via Adua 11, 25050 Passirano (BS) Italy | T. +39 030 6857568 | marasrl.it

TROLLEY
CARRELLO

200

DESCRIPTION / DESCRIZIONE

en **Steel trolley with 4 castors of Ø 100 mm diameter for transporting tables and folding legs.**

it Carrello in acciaio con 4 ruote di Ø 100 mm per il trasporto di tavoli e gambe pieghevoli.

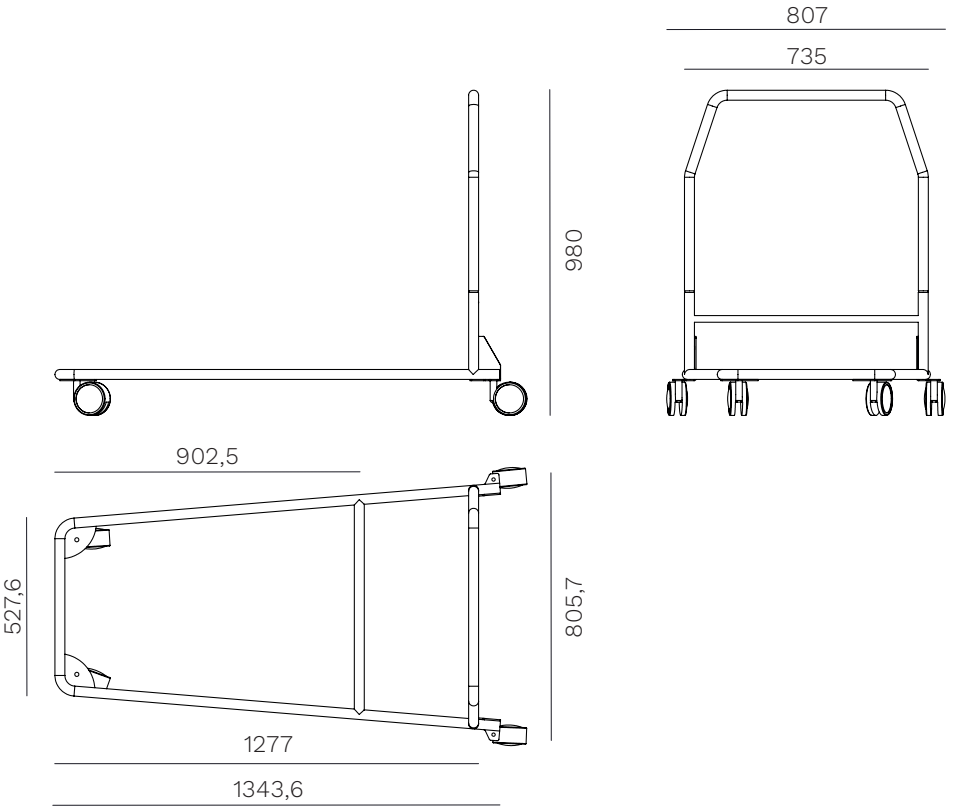

All measurements are indicated in mm
Tutte le misure sono indicate in mm

AVAILABLE FINISHES / FINITURE DISPONIBILI

powder coated steel
acciaio verniciato

296 textured raggrinzato RAL 9010

819 textured raggrinzato RAL 8019

420 textured raggrinzato

333 textured raggrinzato RAL 3003

111 textured raggrinzato RAL 5011

203 textured raggrinzato RAL 6003

700 textured raggrinzato RAL 7000

444 textured raggrinzato RAL 8004

301 textured raggrinzato RAL 7044

131 textured raggrinzato RAL 9006

148 textured raggrinzato RAL 7016

120 textured raggrinzato RAL 9005

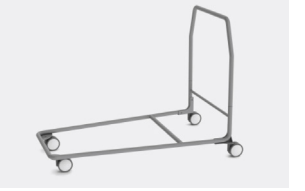

REV112025

MARA SRL | Via Adua 11, 25050 Passirano (BS) Italy | T. +39 030 6857568 | marasrl.it

TROLLEY
CARRELLO

202

DESCRIPTION / DESCRIZIONE

en **Steel trolley with 4 castors of Ø 125 mm diameter for transporting tables and folding legs.**

it Carrello in acciaio con 4 ruote di Ø 125 mm per il trasporto di tavoli e gambe pieghevoli.

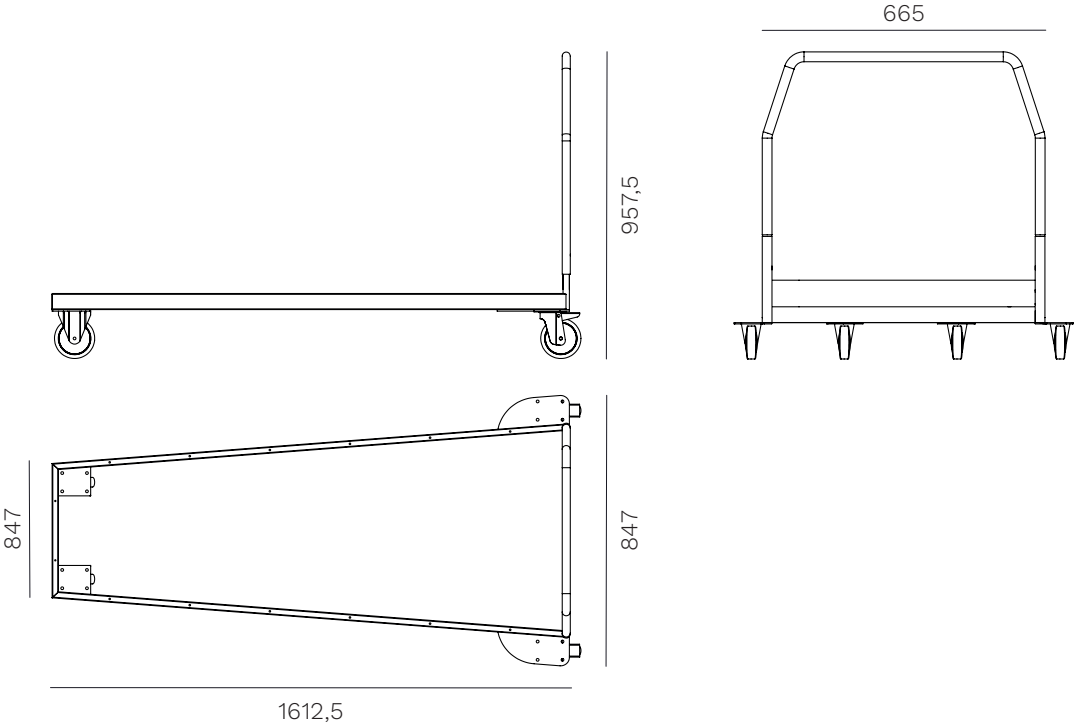

All measurements are indicated in mm
Tutte le misure sono indicate in mm

AVAILABLE FINISHES / FINITURE DISPONIBILI

powder coated steel
acciaio verniciato

296 textured raggrinzato RAL 9010

819 textured raggrinzato RAL 8019

420 textured raggrinzato

333 textured raggrinzato RAL 3003

111 textured raggrinzato RAL 5011

203 textured raggrinzato RAL 6003

700 textured raggrinzato RAL 7000

444 textured raggrinzato RAL 8004

301 textured raggrinzato RAL 7044

131 textured raggrinzato RAL 9006

148 textured raggrinzato RAL 7016

120 textured raggrinzato RAL 9005

REV112025

MARA SRL | Via Adua 11, 25050 Passirano (BS) Italy | T. +39 030 6857568 | marasrl.it

mara

en **As it is always seeking to improve its products, the company reserves the right to modify or upgrade the products without prior notice, at any time. Colors should be considered purely indicative.**
Mara's Collections are worldwide protected by the industrial property right and patents.

it Mara, sempre alla ricerca del miglioramento dei propri prodotti, si riserva la facoltà di apportare modifiche costruttive e funzionali in qualsiasi momento senza alcun preavviso.
I colori dei materiali sono da ritenersi puramente indicativi.
Tutte le collezioni Mara sono protette nel mondo dal diritto di proprietà industriale e da brevetti registrati.

REV112025

MARA SRL | Via Adua 11, 25050 Passirano (BS) Italy | T. +39 030 6857568 | marasrl.it